Установочный элемент

## Крест-резьба М10/М8 ХОММЕТ 9040001/4

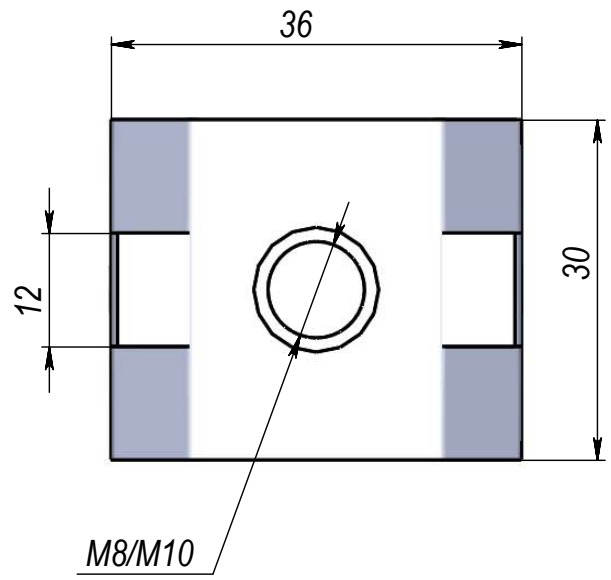


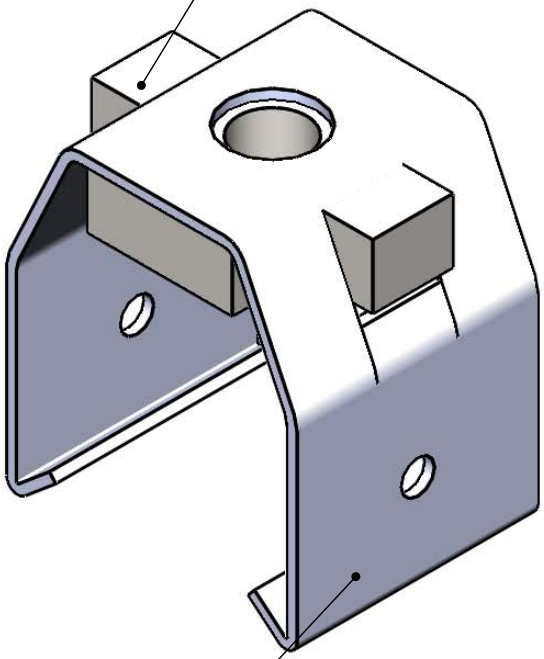

## Зацеп ХОММЕТ 9040001-4

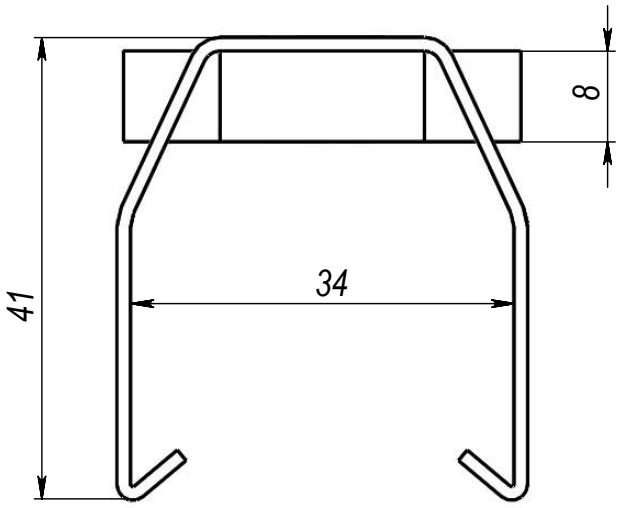


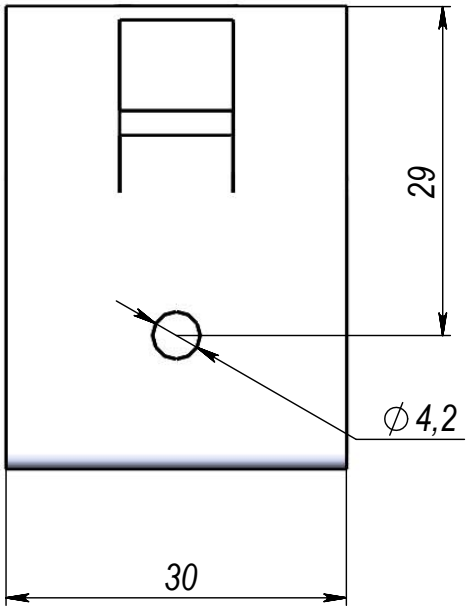


Артикул ХОММЕТ 9040001-резьба М10
Артикул ХОММЕТ 9040004-резьба М8

| Изм. | Лист | № докум. | Подп. | Дата |
|---|---|---|---|---|
| Разраб. | | Чернопат И.Н. | | |
| Пров. | | | | |
| Т. контр. | | | | |
| | | | | |
| Н. контр. | | | | |
| Утв. | | | | |

Установочный элемент

ХОММЕТ 9040001/4

| Лит. | Масса | Масштаб |
|---|---|---|
| | 64.93 | 1:1 |

Лист | Листов 1

ИП Чернопат И.Н.

Перв. примен.
Справ. №
Подп. и дата
Инв. № дубл.
Взам. инв. №
Подп. и дата
Инв. № подл.

Шифр: Копировал Формат А4

Файл: Установочный элемент ХОММЕТ 9040001-4

Зацеп

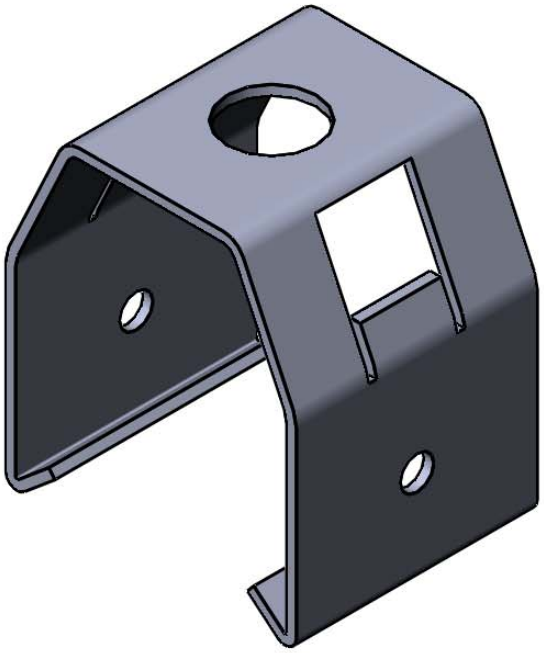

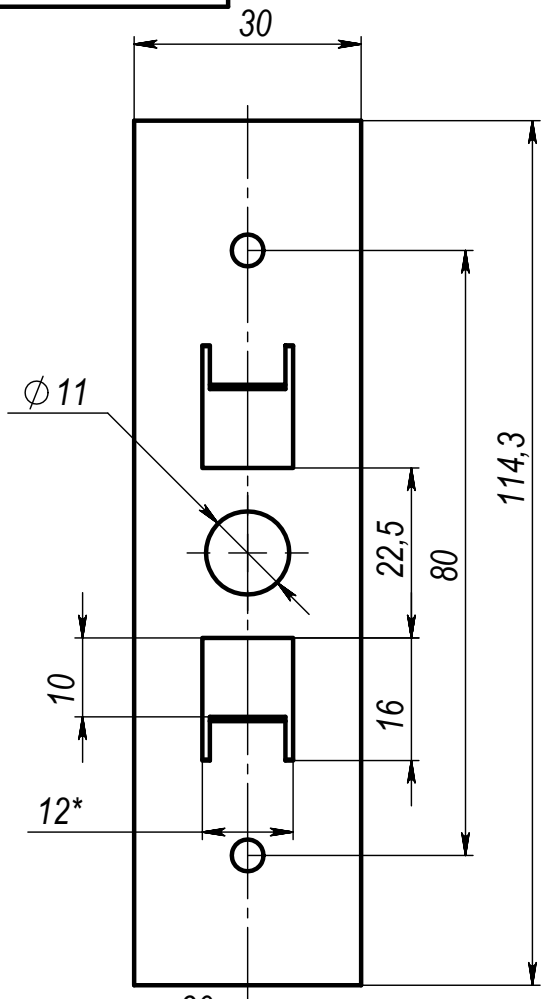


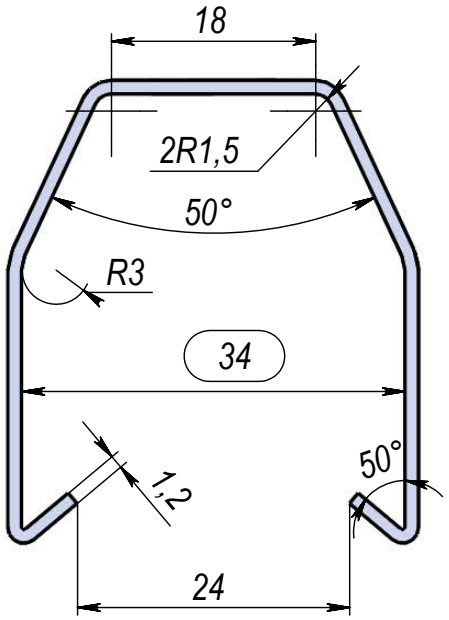


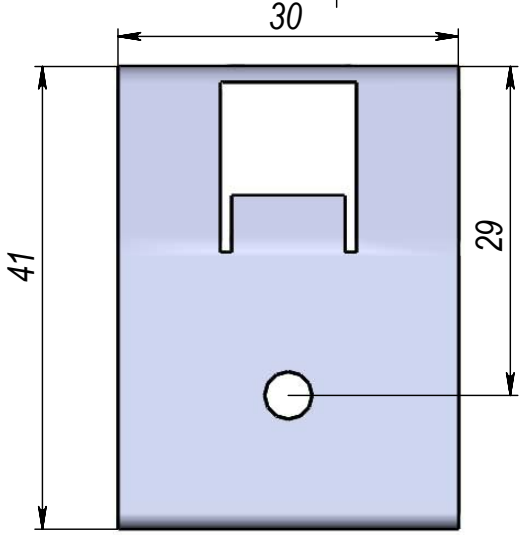


*-изменение размера на 2 мм от 29.10.24г.

| Изм. | Лист | № докум. | Подп. | Дата |
|---|---|---|---|---|
| Разраб. | | | | |
| Пров. | | | | |
| Т. контр. | | | | |
| Н. контр. | | | | |
| Утв. | | | | |

Зацеп

ХОММЕТ 9040001-4

| Лит. | Масса | Масштаб |
|---|---|---|
| | 28.3 г | 1:1 |
| Лист | Листов 1 | |

Сталь 1,2 мм

ИП Черноплат И.Н.

Перв. примен.

Справ. №

Подп. и дата

Инв. № дубл.

Взам. инв. №

Подп. и дата

Инв. № подл.

Файл: Зацеп ХОММЕТ 9040001-4

Шифр:

Копировал

Формат А4

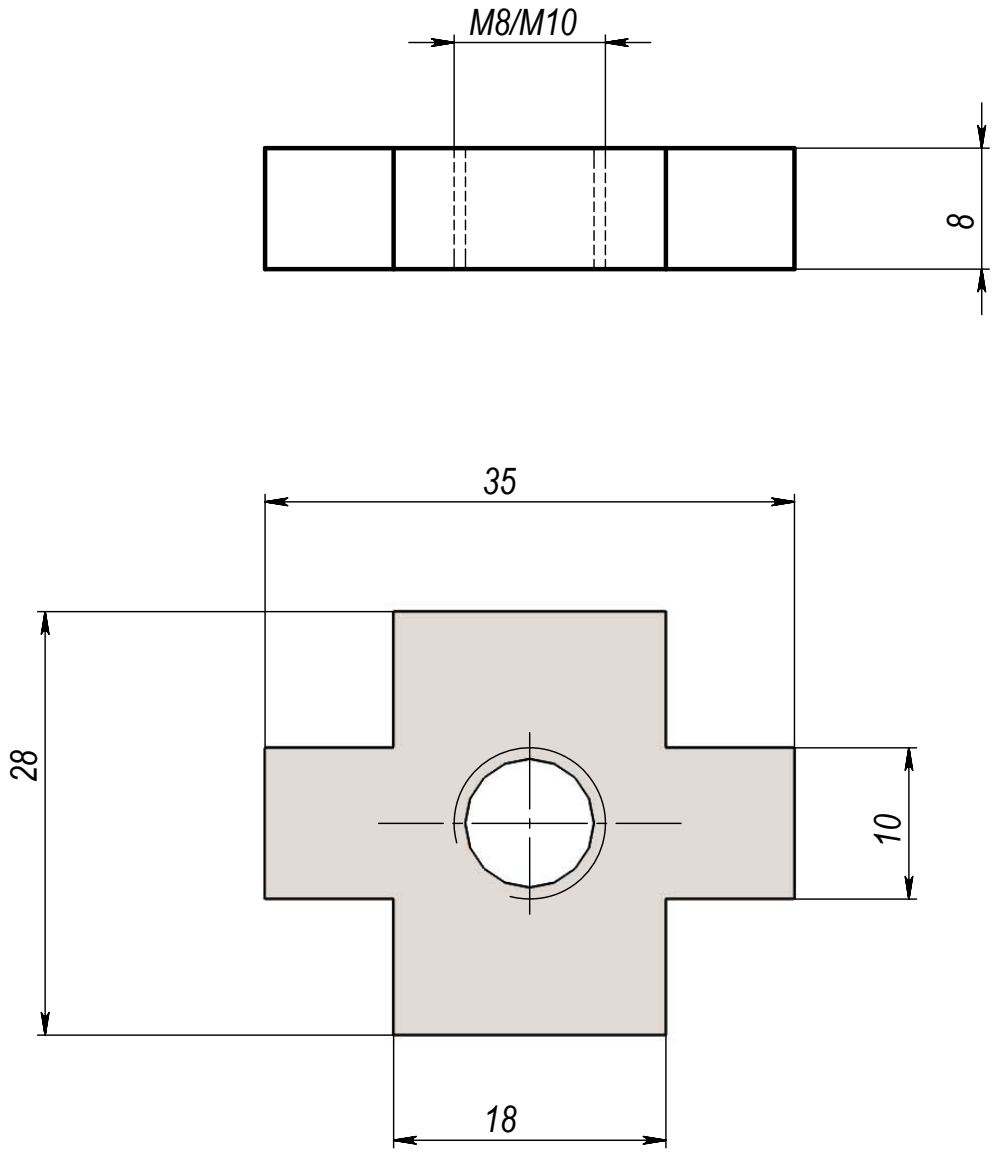


*Артикул ХОММЕТ 9040001-резьба М10*
*Артикул ХОММЕТ 9040004-резьба М8*

*Общие допуски по ГОСТ 30893.1 H14, h14, ±IT14/2*

| Изм. | Лист | № докум. | Подп. | Дата |
|---|---|---|---|---|
| Разраб. | | | | |
| Пров. | | | | |
| Т. контр. | | | | |
| | | | | |
| Н. контр. | | | | |
| Утв. | | | | |

# Крест-резьба

M8/M10 ХОММЕТ 9040001/4

| Лит. | Масса | Масштаб |
|---|---|---|
| | 36.0 г | 1:1 |
| Лист | Листов 1 | |

Сталь 8 мм

ИП Черноплат И.Н.

Перв. примен.
Справ. №
Подп. и дата
Инв. № дубл.
Взам. инв. №
Подп. и дата
Инв. № подл.

Шифр:
Копировал
Формат А4

Файл: Крест-резьба М10 ХОММЕТ 9040001