+7 495 974-55-04
+7 800 201-56-66
г. Москва, ул. Электродная, д. 2, стр. 25
xprofil.ru · sale@xprofil.ru
Пн–Пт: 10:00–18:00

ИНСТРУКЦИЯ ПО МОНТАЖУ И ЭКСПЛУАТАЦИИ (ИМ)

# Комплект накладных петель скрытого монтажа XM99999997

Сборка ревизионного люка из системы XOMMET · профиль 33×33 мм · нержавеющая сталь AISI 304

## Комплектация




Рис. 1. Состав комплекта накладных петель XM99999997

| № | НАИМЕНОВАНИЕ | КОЛ-ВО |
|---|---|---|
| 1 | Петли накладные, нержавеющая сталь AISI 304 | 2 компл. |
| 2 | Проставка от провисания | 1 шт. |
| 3 | Кондуктор / крепление для замка | 2 компл. |
| 4 | Откидные замки с магнитом | 2 компл. |
| 5 | Крепёж (саморезы, заклёпки) | 2 компл. |

## 1 Подготовка каркаса проёма

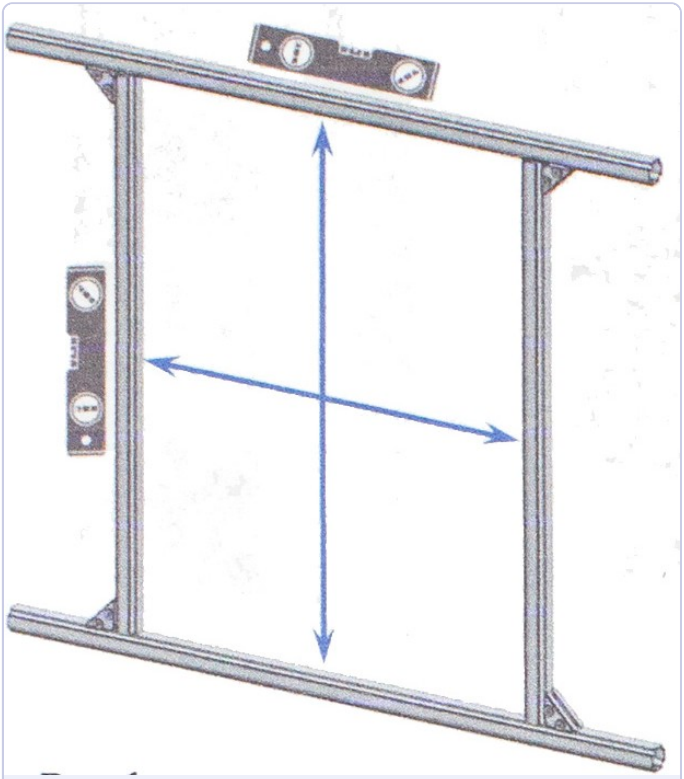

Рис. 2. Каркас проёма — проверка размеров и уровня

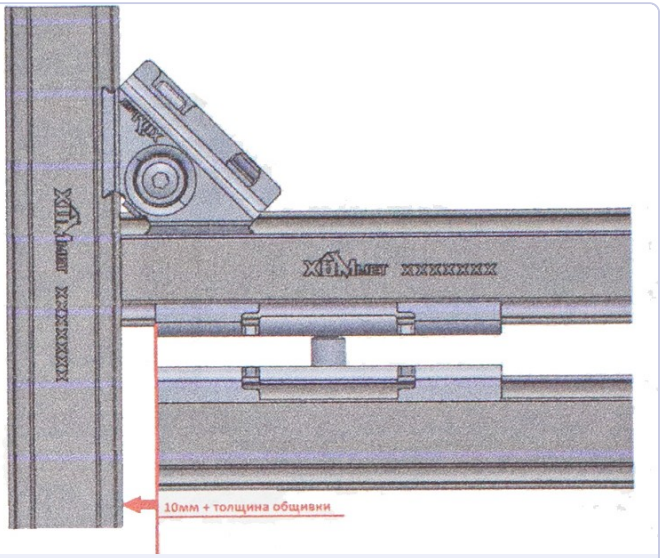


Рис. 3. Узел петли: зазор 10 мм + толщина обшивки

1. Подготовить каркас проёма ревизионного люка из профиля XOMMET (рис. 2).
2. Проверить правильность расположения и размеров каркаса — по уровню, по диагоналям и по габаритам проёма.

## 2 Сборка рамы дверцы и установка петель

1. Подготовить два отрезка профиля для рамы ревизионного люка. Длина отрезков — **на 30 мм меньше ширины проёма**.
2. Установить отрезки профиля горизонтально на петли скрытого монтажа при помощи саморезов или заклёпок (рис. 3).

> **ВАЖНО!** Отступ дверцы от обрамления проёма со стороны петель составляет **10 мм + толщина обшивки** — этот размер обеспечивает свободное открывание после финишной отделки.

3. Подготовить два отрезка профиля для рамы ревизионного люка. Длина отрезков — **на 30 мм меньше высоты проёма**.
4. Установить отрезки профиля вертикально с помощью углового соединения XOMMET.

> **ВАЖНО!** При линейных размерах дверцы ревизионного люка **более 600 мм** рекомендуется усилить дверцу дополнительными продольными и поперечными рёбрами жёсткости.

5. Установить проставку от провисания (рис. 4).

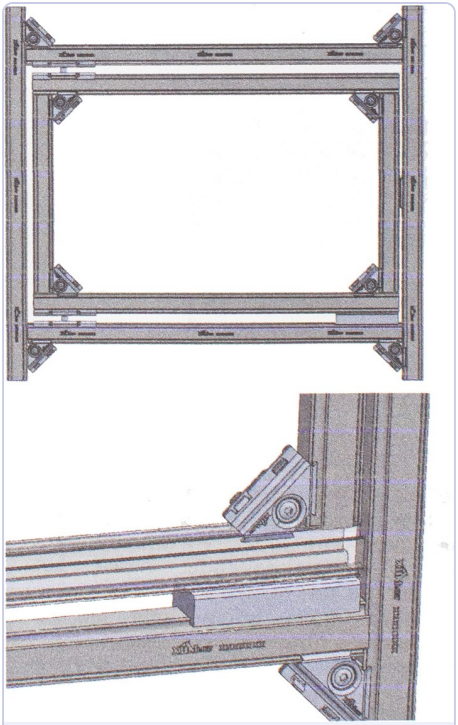

Рис. 4. Рама дверцы в сборе; внизу — установленная проставка от провисания

## 3 Установка откидных замков

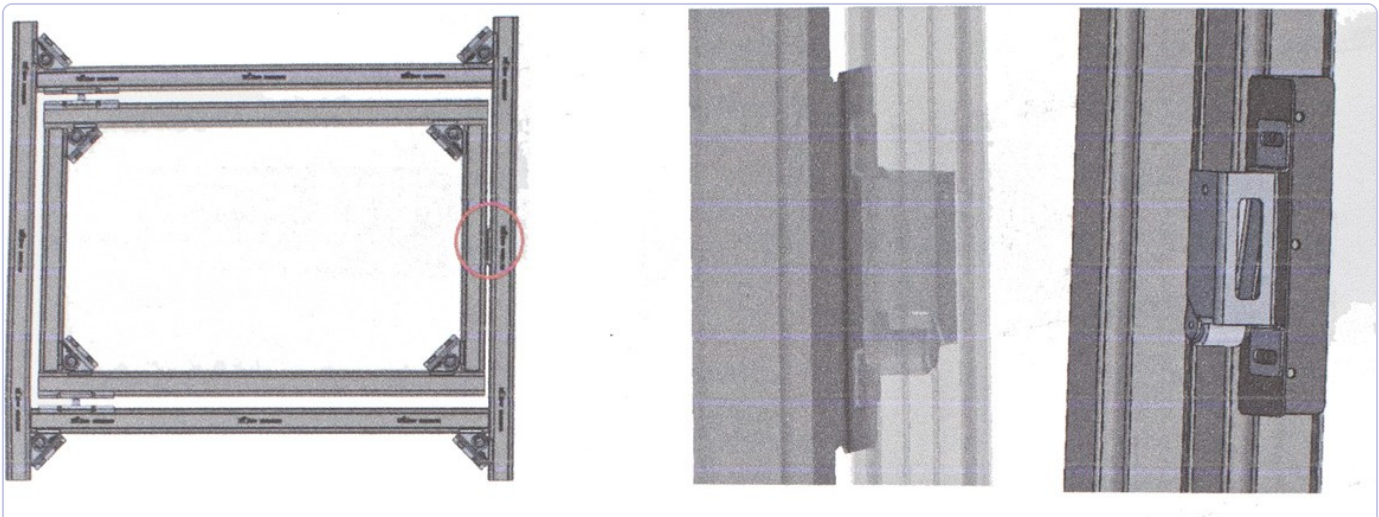

Рис. 5. Уголок с защёлкой на каркасе люка и откидной замок с магнитом

1. Установить уголок с защёлкой на каркас ревизионного люка на два самореза. Положение магнита определить по месту после установки замка (рис. 5).

> **ВАЖНО!** В комплекте петель поставляется **два откидных замка**. Рекомендуется устанавливать оба — в нижней и верхней части люка — для повышения надёжности фиксации.

## 4 Обшивка и облицовка

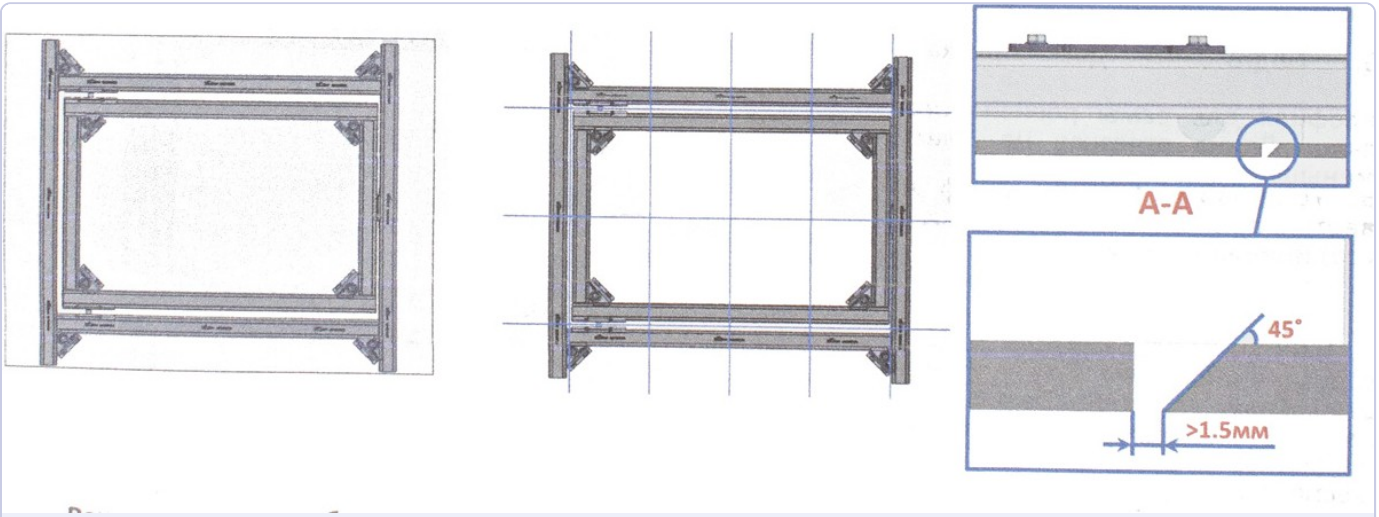


**Рис. 6. Обшивка по границам проёма, раскладка швов и запил плитки под 45° со стороны проёма**

### Рекомендации по обшивке

- Материал для обшивки дверцы ревизионного люка изготавливается **по размерам дверцы люка без припусков**.
- Каркас люка обшивается **по границам проёма** ревизионного люка.

### Рекомендации по облицовке

- Вертикальный плиточный шов со стороны петель располагается **по середине зазора** между профилем дверцы люка и обрамления — отступ по 20 мм от каждого элемента.
- Со стороны проёма необходим **запил плитки под 45°** — это обеспечивает корректное открывание дверцы ревизионного люка.
- Остальные плиточные швы располагаются **по границам проёма**.

**Примечание.** Резку профиля XOMMET по размерам покупателя и расчёт материалов по вашему техническому заданию Xprofil выполняет бесплатно.

### Видеоинструкция по монтажу

Наведите камеру смартфона на QR-код — откроется видео со сборкой ревизионного люка из системы XOMMET.
https://yandex.ru/video/touch/preview/8166957221745698726

ИЗГОТОВИТЕЛЬ

**ООО «ПК Хоммет»** · Адрес производства: г. Владимир, ул. Большая Нижегородская, д. 81, литера 4Д, офис 3
Тел.: +7 (499) 685-01-61 · E-mail: INFO@HOMMET.RU